Válvulas de bola flotante split body bridadas RF ANSI clase # 150

Art. 20008

Design y construcción: API 608, API 6D Longitud brida-brida: ASME / ANSI 16.10
Connexiones y dimensiones: ASME / ANSI B16.5
Bridas: RF ANSI #150
Presión y temperatura: ASME / ANSI B16.34
Test: API 598
Temperatura máxima: 120°C
Fire safe test: API 607 / API spec. 6FA & BS 6755 part 2

- Cod. 20008A: cuerpo acero inox CF8M, bola acero inox 316

Las válvulas de bola flotante son dispositivos de corte producidos según estándar API, ANSI, ASME, para aplicaciones industriales, construidos según modelo split body en dos piezas, con asiento en PTFE que garantiza cierre estanco en conformidad con el estándar API. El cuerpo en acero fundido o forjado, son válvulas altamente fiables, que se pueden instalar en ambas direcciones de flujo, con baja caída de presión. Versión estándar a paso total, bajo pedido a paso reducido.

Materiales

cuerpo	acero A216WCB, GP240GH+N
bola	A 182 F 304
asiento	PTFE
vástago	A 182 F6
palanca	acero
recubrimiento	polietileno clorado HCPE

Dimensiones

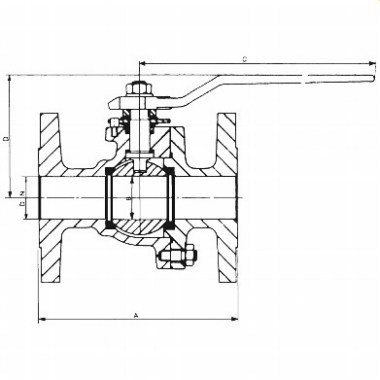

DN	A mm.	D mm.	Peso kg.
15	108	62	2
20	117	68	2.5
25	127	75	4.5
32	140	85	6
40	165	95	7.5
50	178	110	9.5
65	190	130	14
80	203	155	19
100	229	180	30
125	356	250	58
150	394	275	88
200	457	345	150

Presiones

Prueba hidrostática				Prueba néumatica	
cuerpo		asiento			
bars	psig	bars	psig	bars	psig
30	435	23	335	5,6	80

Valvotubi ind. S.r.l. ®
Via M.Monti 30/b
48123 Ravenna, Italy

ph +39 0544 452279
fax +39 0544 451148

info@valvotubi.it
www.valvotubi.it