Compensadores de dilatación con bridas PN 10 y 16

Art. 2001

Bridas: UNI EN 1092-1 PN 10 - 16
Instalación: en cualquier dirección, temperatura -10°C / +105°C
Máxima presión de trabajo: 16 bar hasta DN 300, 10 bar hasta DN 1600
CAMPOS DE APLICACIÓN • Suministro de agua • Agua potable • Sistemas de calefacción – condicionamiento • Industria • Riego • Estaciones de bombeo

Los compensadores de dilatación se utilizan cada vez se necesita una conexión elástica que permite compresión axial, estensión axial, deflexión lateral y angular. Cuerpo en goma EPDM o NBR según pedido, bridas en acero galvanizado.

Materiales

cuerpo	EPDM
anillo	acero
bridas	acero

Dimensiones

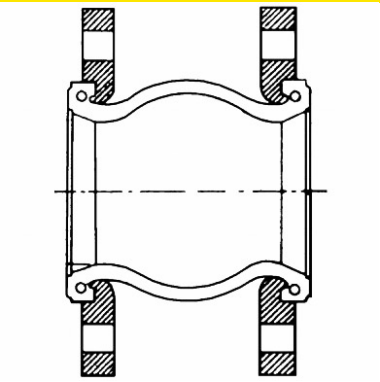

DN	L mm.	Compresión axial mm.	Extensión axial mm.	Deflexión lateral mm.	Deflexión angular grados	Peso kg.
25	152	8	4	8	15°	1
32	152	8	4	8	15°	2
40	152	8	4	8	15°	2
50	152	8	5	8	15°	4
65	152	12	6	10	15°	5
80	152	12	6	10	15°	6
100	152	18	10	12	15°	8
125	152	18	10	12	15°	10
150	152	18	10	12	15°	12
200	152	25	14	22	15°	18
250	203	25	14	22	15°	25
300	203	25	14	22	15°	32
350	203	28	16	25	15°	52
400	203	28	16	25	15°	75
450	203	28	16	25	15°	77
500	203	28	16	25	10°	78
600	254	28	16	25	10°	116
700	254	25	16	25	10°	160
800	260	25	16	25	10°	194
900	260	25	16	25	10°	220
1000	260	25	16	25	10°	282
1200	260	25	16	25	10°	374
1400	300	25	16	25	10°	485
1600	300	25	16	25	10°	616

Presiones

DN	PN	Presión de rotura
25-300	16	60 kg/cm2
350-700	10	24 kg/cm2
800-1600	10	20 kg/cm2

Valvotubi ind. S.r.l. ®
Via M.Monti 30/b
48123 Ravenna, Italy

ph +39 0544 452279
fax +39 0544 451148

info@valvotubi.it
www.valvotubi.it