Brida enchufe universal PN 10 – 16

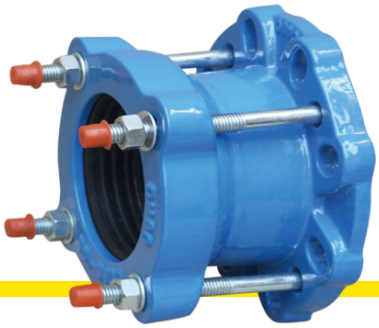

Art. 2131

Bridas: UNI EN 1092-1 PN 10 - 16
Instalación: horizontal / vertical
CAMPOS DE APLICACIÓN • Suministro de agua • Agua potable • Aguas residuales • Industria • Riego • Contra incendio
Pintura: en polvo epóxico conforme a la directriz sobre higiene de recubrimientos orgánicos en contacto con agua potable.

El brida enchufe universal es producido en fundición de hierro dúctil y se requiere para conectar tubos de plástico sin bridas, con válvulas bridadas o otros accesorios que pueden ser de idéntico o diferente diámetro nominal. El diseño del brida enchufe permite una tolerancia de diametros. Estos adaptadores con bridas pueden soportar una pequeña compresión axial, una extensión o deflexión ángular. Recubiertos de polvo epóxico o de Rilsan, con juntas tóricas EPDM.

Materiales

cuerpo	hierro dúctil GGG40, EN-GJS-400
tornillería	acero al carbono
anillos de asiento	EPDM
recubrimiento	epóxico/ rilsan

Dimensiones

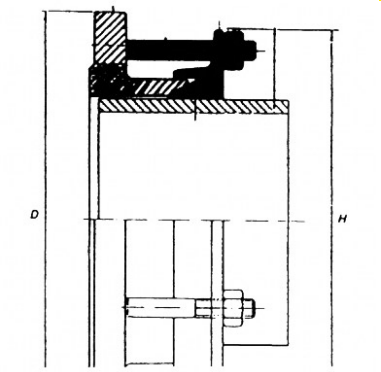

DN	Diámetros conectables MIN - MAX mm.	D mm.	H mm.	N. y dimensiones tornillos	Peso kg.
50	59,5 - 72,0	165	100	2x M12 x 115	3
65	72,2 - 85,0	185	100	2x M12 x 115	3.5
80	72,2 - 85,0	200	100	2x M12 x 115	3.2
81	88,1 - 102,4	220	100	4x M12 x 115	4.7
100	107,2 - 127,8	229	100	4x M12 x 115	4.8
125	132,2 - 146,0	279	100	4x M12 x 115	7.5
126	138,9 - 153,2	279	100	4x M12 x 115	7.4
150	160,0 - 181,6	285	106	4x M12 x 125	8.2
175	189,0 - 210,0	340	100	4x M12 x 140	9.4
200	218,1 - 235,0	340	100	4x M12 x 115	10.7
250	250,0 - 267,0	405	113	6x M12 x 125	14.4
251	272,0 - 289,0	405	113	6x M12 x 125	14
300	315,0 - 332,0	460	113	6x M12 x 125	16.1
302	332,0 - 349,0	460	126	6x M12 x 125	17.6
350	351,0-348,0	520	510	8x M16x180	40.0
400	400,0-429,0	580	560	8x M16x180	81.0
450	480,0-500,0	640	630	10x M16x180	53.0
500	500,0-535,0	715	700	10x M16x180	58.0
600	600,0-635,0	840	830	10x M16x180	72.0

Valvotubi ind. S.r.l. ®
Via M.Monti 30/b
48123 Ravenna, Italy

ph +39 0544 452279
fax +39 0544 451148

info@valvotubi.it
www.valvotubi.it