Válvulas mariposa doble excéntricas bridadas PN 10 con reductor

Art. 5010

Bridas: UNI EN 1092-1 PN 10
Longitud brida-brida: EN 558-1, serie 14. DIN 3202 F4
Design: EN 593
Instalación: con vástago en horizontal
CAMPOS DE APLICACIÓN • Abastecimiento • Agua potable • Plantas de sanieamiento aguas residuales
Recubrimiento epóxico conforme a la directriz sobre higiene de recubrimientos orgánicos en contacto con agua potable

Las válvulas de mariposa doble excéntricas son adecuadas para ser instaladas en sistemas de interceptación sino también de regulación, gracias al reductor que puede parar el disco en posiciones intermedias diferentes. Las ventajas de estas válvulas de mariposa son: alivio de la carga del anillo del sellado, goma que no se desgasta, sustitución del sellado muy fácil sin desmontar la válvula de la tubería, sistema de obturación resistente a la presión en cada dirección del flujo. Estas válvulas de mariposa son adecuadas por plantas de distribución de agua potable, gracias al recubrimiento epóxico. Todas equipadas con caja reductora (y indicador de posición) adecuada al instalación de actuador eléctrico, con montaje directo, sacando el volante del reductor.

Materiales

cuerpo	hierro dúctil GGG40-50, EN-GJS-400/500-15
disco	hierro dúctil GGG40-50, EN-GJS-400/500-15
reductor	hierro gris GG25, EN-GJL-250
volante	hierro gris GG25, EN-GJL-250
eje	acero inoxidable X 20 CR 13
anillo de asiento	acero inoxidable 304
recubrimiento	epóxico 250 mcr min

Dimensiones

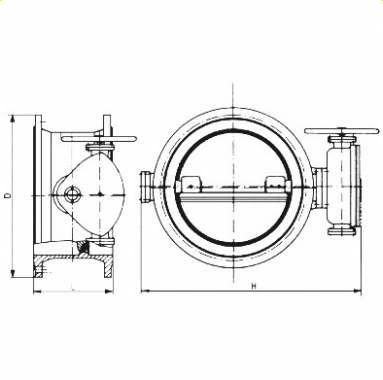

DN	L mm.	H mm.	D mm.	Peso kg.
150	210	450	285	47
200	230	533	340	74
250	250	600	395	97.5
300	270	715	445	121.5
350	290	765	505	182
400	310	850	565	198
450	330	965	615	218
500	350	1080	670	334
600	390	1220	780	420
700	430	1307	895	631
800	470	1542	1015	742
900	510	1670	1115	990
1000	550	1770	1230	1291
1200	630	1962	1485	1601
1400	710	2230	1685	2430
1600	790	2510	1930	3500
1800	870	2850	2115	7050
2000	950	3000	2325	7860

Presiones

DN	Presión nominal	Presión de prueba MPa		Max presión de trabajo MPa
mm	BAR	cuerpo	asiento	80°C
150-2000	10	1,5	1,1	1,0

Valvotubi ind. S.r.l. ®
Via M.Monti 30/b
48123 Ravenna, Italy

ph +39 0544 452279
fax +39 0544 451148

info@valvotubi.it
www.valvotubi.it