Válvulas de compuerta cierre elástico en hierro dúctil estándar BS 5163

Art. 5163

Bridas: BS EN 1092-2 PN 16
Design: DIN 3352 Longitud brida-brida: BS 5163, EN 558-2 R3

Instalación: horizontal

CAMPOS DE APLICACIÓN • Suministro de agua • Agua potable • Sistemas contra incendio • Tratamiento aguas residuales

Pintura: en polvo epóxico conforme a la directriz sobre higiene de recubrimientos orgánicos en contacto con agua potable.

Las válvulas de compuerta cierre elástico en hierro dúctil, longitud corta con cuña revestida en EPDM son adecuadas para agua potable, recubiertas en toda la superficie de polvo epoxi, contra la corrosión y no tóxico. Son válvulas de compuerta con vástago interno de acero inxidable AISI 420, con cuña dei hierro dúctil revestida en elastómero vulcanizado y gran capacidad de deslizamiento. Paso liso y conforme al diámetro nominal, estas válvulas no requieren mantenimiento, pero, si necesario, las juntas tóricas se reemplazan sin sacar la válvula de la linea y sin presión, en posición abierta. Las válvulas cierre elástico se pueden instalar en cámaras o bajo nivel de la tierra. Versión estándar con volante, bajo demanda con cuadradillo y ejes de extensión, caja reductora o actuador eléctrico con brida de conexión ISO 5210 F10/F14. Longitud brida-brida según estándar BS 5163.

Materiales

cuerpo - tapa	hierro dúctil GGG40/50, EN-GJS-400/500-15
cuña	hierro dúctil GGG40/50, EN-GJS-400/500-15 recubierto EPDM
volante	hierro gris GG25, EN-GJL-250
vástago	acero inoxidable X20 CR13
juntas tóricas	EPDM
recubrimiento	epóxico 250 mcr

Dimensiones

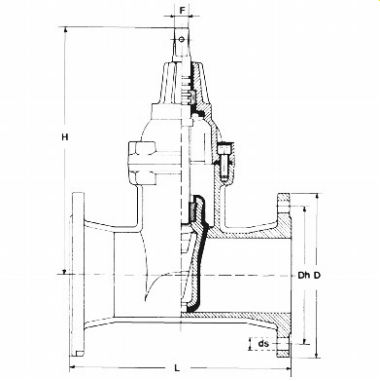

DN	L mm.	H mm.	D mm.	Peso kg.
50	178	210	165	17
65	190	237	185	21
80	203	274	200	27
100	229	300	220	36
125	254	364	250	49
150	267	404	285	61
200	292	497	340	101
250	330	590	400	160
300	356	667	455	223
350	381	882	520	300
400	406	956	580	407
450	432	1027	640	565
500	457	1106	715	700
600	508	1258	840	900

Presiones

DN	Presión nominal	Presión de prueba MPa		Max presión de trabajo MPa
mm	BAR	corpo	sedi	80°C
50-600	16	2,4	1,76	1,46

Valvotubi ind. S.r.l. ®
Via M.Monti 30/b
48123 Ravenna, Italy

ph +39 0544 452279
fax +39 0544 451148

info@valvotubi.it
www.valvotubi.it