Válvulas de compuerta en acero fundido, longitud corta, vástago externo, PN 16

Art. 60

Bridas: UNI EN 1092-1 PN 16
Design: DIN 3352 Longitud brida-brida EN 558-1, serie 14. DIN 3202 F4

Instalación: horizontal/ vertical

CAMPOS DE APLICACIÓN • Agua • Vapor • Industria petrolera

- Cod. 60A: cuerpo/disco CF8/304

- Cod. 60I: cuerpo/disco CF8M/316

Las válvulas de acero longitud larga con vástago externo se utilizan in plantas industriales, generalmente al empleo con fluidos peligrosos, o temperaturas altas, y pueden soportar la presión de 25 bar. Las válvulas son bridadas PN 25, producidas en acero fundido, con anillos de cuerpo y de la cuña en acero inoxidable. Solo están pintadas al externo, sin pintura internamente. Versión estándar con volante, disponible con caja reductora desde DN 600. Bajo pedido, en acero inoxidable.

Materiales

cuerpo - tapa	acero fundido GS-C25, GP-240-GH
cuña	acero fundido GS-C25, GP-240-GH
volante	acero
vástago	acero inoxidable X20 CR13
anillos de asiento cuerpo - cuña	acero inoxidable
embalaje de vástago	grafito
juntas de la tapa	grafito
recubrimiento	nitro enamel externo

Dimensiones

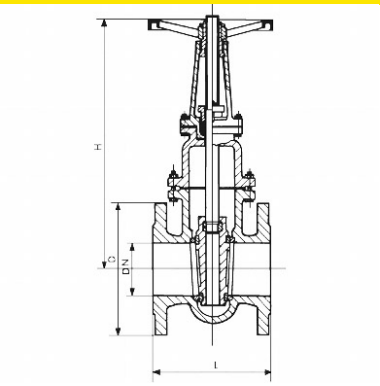

DN	L mm.	H mm.	D mm.	Peso kg.
50	150	315	165	17
65	170	370	185	19
80	180	410	200	21
100	190	450	220	27
125	200	525	250	35
150	210	600	285	56
200	230	760	340	63
250	250	990	405	98
300	270	1010	460	151
350	290	1140	520	186
400	310	1295	580	297
450	330	1380	640	460
500	350	1535	715	540
600	390	2435	840	930
700	430	2925	895	1200
800	470	3275	1015	1800
900	510	3670	1113	2800

Presiones

DN	Presi nominal	Presion de prueba MPa		Max presion de trabajo MPa	
mm	BAR	cuerpo	asiento	150°C	400°C
50-600	16	2,4	17,6	1,37	0,9
700-900	10	1,5	1,1	1,0	0,5

Valvotubi ind. S.r.l. ®
Via M.Monti 30/b
48123 Ravenna, Italy

ph +39 0544 452279
fax +39 0544 451148

info@valvotubi.it
www.valvotubi.it