Válvulas de compuerta en hierro con asiento metálico y vástago externo, PN 10

Art. 8-9

Bridas: UNI EN 1092-2 PN 10
Design: DIN 3352 Longitud brida-brida EN 558-1, serie 14. DIN 3202 F4
Instalación: horizontal/ vertical
CAMPOS DE APLICACIÓN• Contra incendio • Fábricas de azúcar • Industria
- Cod. 8: vástago y anillos de asiento en latón
- Cod. 9: vástago y anillos de asiento en acero inoxidable AISI 304

Las válvulas de compuerta asiento metálico en hierro con vástago externo son aconsejadas cada vez se necesita ver si la valvula està abierta o cerrada. Son válvulas muy sencillas y libre de mantenimiento. De longitud corta, con vástago roscado por fuera y volante, las válvulas de compuerta asiento metálico se instalan en cámaras o plantas industriales.

Materiales

cuerpo - tapa - cuña	hierro gris GG25, EN-GJL-250
volante	hierro gris GG25, EN-GJL-250
vástago	latón /acero inoxidable X20CR13 AISI 420
anillos de asiento	latón / acero inoxidable AISI 304
embalaje de vástago	grafito / o ring
junta de la tapa	sin asbestos
recubrimiento	nitro enamel

Dimensiones

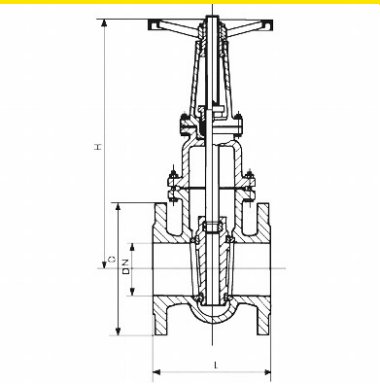

DN	L mm.	H mm.	D mm.	Peso kg.
40	140	265	150	14
50	150	275	165	18
65	170	335	185	23
80	180	355	200	30
100	190	400	220	36
125	200	495	250	53
150	210	585	285	64
200	230	700	340	102
250	250	830	395	141
300	270	960	445	187
350	290	1320	505	230
400	310	1470	565	342

Presiones

DN	Presión nominal	Presión de prueba MPa		Max presión de trabajo MPa	
mm	BAR	cuerpo	asiento	120°C	150°C
40 - 400	10	1,5	1,1	0,8	0,5

Valvotubi ind. S.r.l. ®
Via M.Monti 30/b
48123 Ravenna, Italy

ph +39 0544 452279
fax +39 0544 451148

info@valvotubi.it
www.valvotubi.it