Vannes à passage direct, siège métallique, corps ovale, fonte grise, tige non montante PN 10 et 16

Art. 10-16

Conception: DIN 3352 Écartement: EN 558-1, série 15. DIN 3202 F5
Installation: horizontale
DOMAINE D'APPLICATION • Adduction d'eau • Systèmes de chauffage • Industrie
- Fig. 10: raccordement à brides suivant la norme UNI EN 1092-2 PN 10 UNI EN 1092-2 PN 10
- Fig. 16: raccordement à brides suivant la norme UNI EN 1092-2 PN 10 UNI EN 1092-2 PN 16

Les vannes à passage direct, siège métallique, corps ovale, fonte grise, tige non montante sont le modèle le plus simple dans le domaine de l'eau. Corps ovale, tige non montante, ces vannes sont très utilisées dans ce domaine. Ces vannes ont les mêmes caractéristiques du type à corps méplat, mais celle-ci peuvent supporter une pression jusqu'à 16 bar. Elles peuvent être installées au-dessus ou au-dessous du niveau du sol. Exécution standard avec volant de manœuvre et sur demande avec chapeau et clé de manœuvre où bien avec réducteur manuel. Sur demande, corps en fonte ductile GGG50.

Matériaux

corps - chapeau	fonte grise GG25, EN-GJL-250
opercule	fonte grise GG25, EN-GJL-250
volant	fonte grise GG25, EN-GJL-250
tige	laiton/ acier inox X20 CR13
sièges de corps et chapeau	laiton
joint de tige	graphite / joint torique
joint de chapeau	sans amiante
peinture	vernis au nitre

Dimensions

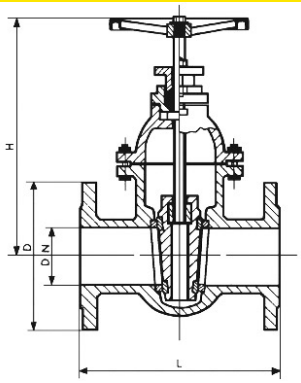

DN	L mm.	H mm.	D mm.	Poids kg.
40	240	255	150	13
50	250	263	165	20
65	270	287	185	20
80	280	310	200	31
100	300	358	220	34
125	325	400	250	60
150	350	430	285	77
200	400	598	340	95
250	450	675	395/405	139
300	500	755	445/460	252
350	550	890	505/520	305
400	600	1000	565/580	400
500	700	1200	670/715	700
600	800	1360	780/840	950

Pression

DN	Pression nominale	Pression d'essai MPa		Pression de service maxi MPa	
mm	BAR	corps	siège	120°C	150°C
40-600 fig 10	10	1,5	1,1	0,8	0,5
40-600 fig 16	16	2,4	17,6	1,4	0,8

Valvotubi ind. S.r.l. ®
Via M.Monti 30/b
48123 Ravenna, Italy

ph +39 0544 452279
fax +39 0544 451148

info@valvotubi.it
www.valvotubi.it