Vannes à guillotine, PN 10

Art. 1903

Raccordement à brides suivant la norme:EN 1092-2 PN 10

Conception: EN 1171 Écartement: EN 558-1, série 20
Installation: horizontale/ verticale

DOMAINE D'APPLICATION • Adduction d'eau • Traitement des eaux usées • Assainissement • Industrie • Papeterie • Fluides pâteux

-Art. 1906 actionneur par Vérin pneumatique
-Art. 1908 actionneur par servomoteur électrique

Peinture époxy alimentaire conforme aux règles sur les matériaux organiques appropriés pour une utilisation dans l'eau potable

Les vannes à guillotine sont avec corps en fonte grise et pelle en acier inox AISI 304. Même conception du modèle concentrique wafer, ces vannes à guillotine peuvent être installées dans n'importe quelle position, mais suivant la direction d'écoulement d'une manière seulement. Les vannes à guillotine sont à passage total, sans perte de charge et indiquées pour fluides pâteux.

Exécution standard avec volant de manœuvre, actionnement par vérin pneumatique ou par servomoteur électrique sur demande.

Matériaux

corps	fonte grise GG25, EN-GJL-250
pelle	acier inox AISI 304
volant	fonte grise GG25, EN-GJL-250
tige	acier inox AISI 304
tube de protection	acier
peinture	époxy

Dimensions

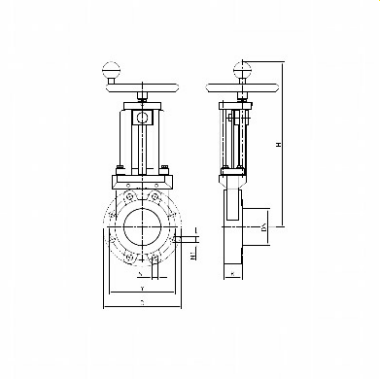

DN	K mm.	Y mm.	H mm.	D mm.	Poids kg.
50	45	125	370	165	8
65	45	145	405	185	10
80	45	160	435	200	11
100	50	180	445	220	12
125	50	210	480	250	17
150	55	240	535	285	21
200	60	295	660	340	38
250	60	350	765	395	52
300	60	400	880	445	63
350	70	460	970	505	115
400	90	515	1085	565	145
450	110	565	1180	615	186
500	110	620	1300	670	221
600	110	725	1500	780	300
700	110	840	1700	895	400
800	115	950	1900	1015	600
900	130	1050	2500	1115	650
1000	130	1160	2700	1230	820

Pression

DN	Pression de service maxi	Température
50-150	< 10 Bar	< 100°C
200	< 8 Bar	< 100°C
250	< 6 Bar	< 100°C
300	< 5 Bar	< 100°C
350	< 4 Bar	< 100°C
400	< 3 Bar	< 100°C
450	< 2,5 Bar	< 100°C
500	< 2 Bar	< 100°C
600	< 1,5 Bar	< 100°C
700-1000	< 1 Bar	< 100°C

Valvotubi ind. S.r.l. ®
Via M.Monti 30/b
48123 Ravenna, Italy

ph +39 0544 452279
fax +39 0544 451148

info@valvotubi.it
www.valvotubi.it