Vannes à opercule revêtu en caoutchouc – fonte ductile – série courte PN 10 et 16

Art. 93

Raccordement à brides suivant la norme: UNI EN 1092-2 PN 10 - 16
Conception: DIN 3352, EN 1074 1-2
Écartement: EN 558-1, série 14. DIN 3202 F4

Essais suivant la norme: EN 12266-1
Installation: horizontale/verticale
DOMAINE D'APPLICATION • Adduction d'eau • Eau potable • Réseau d'incendie • Traitement des eaux usées

Peinture époxy alimentaire conforme aux règles sur les matériaux organiques appropriés pour une utilisation dans l'eau potable

Les vannes à opercule revêtu en caoutchouc, fonte ductile GGG40 où GGG50, série courte, sont appropriées pour les applications d'eau potable, grâce au revêtement en peinture époxy, non toxique. Ces vannes sont à tige non montante en AISI 420, opercule revêtu en caoutchouc, axe tournante et non montante, avec des rails de coulissement sur le corps. Les vannes à opercule revêtu en caoutchouc sont à passage total, sans perte de charge, dont l'opercule revêtu en caoutchouc est exempts de corrosion et sans besoin d'aucun entretien. Si nécessaire, les joints toriques sur la tige, peuvent être remplacés même lorsque la vanne est déjà installée dans la canalisation et en position complètement ouverte. Les vannes à opercule revêtu en caoutchouc, en fonte ductile, peuvent être installées au-dessus ou au-dessous du niveau du sol ou bien dans des chambres. Exécution standard avec volant de manœuvre, sur demande, disponibles avec tige de manœuvre, réducteur manuel ou servomoteur électrique avec bride de sortie ISO 5210 F10/F14.

Matériaux

corps - chapeau	fonte ductile GGG40/50, EN-GJS-400/500-15
opercule	fonte ductile GGG40/50, EN-GJS-400/500-15 revêtu en EPDM
volant	fonte grise GG25, EN-GJL-250
tige	acier inox X20 CR13
contact étanchéité	joint torique
joint de chapeau	EPDM
peinture	époxy 250 mcr

Dimensions

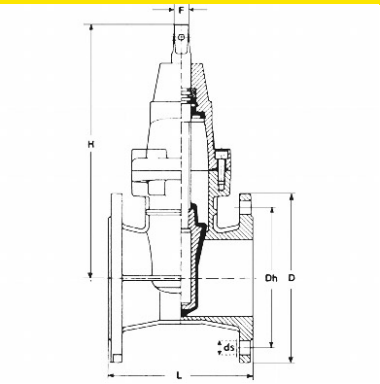

DN	L mm.	H mm.	D mm.	Poids kg.
40	140	220	150	8
50	150	230	165	10
65	170	240	185	13
80	180	280	200	16
100	190	330	220	19
125	200	390	250	27
150	210	460	285	35
200	230	550	340	56
250	250	660	405	81
300	270	760	460	115
350	290	820	520	221
400	310	950	580	257
450	330	970	640	303
500	350	1120	715	363
600	390	1300	840	600

Pression

DN	Pression nominale	Pression d'essai MPa		Pression de service maxi MPa
mm	BAR	corps	siège	80°C
40-600	16	2,4	1,76	1,6

Valvotubi ind. S.r.l. ®
Via M.Monti 30/b
48123 Ravenna, Italy

ph +39 0544 452279
fax +39 0544 451148

info@valvotubi.it
www.valvotubi.it