Valvole di ritegno a battente in ghisa sferoidale con disco rivestito NBR PN 10 e 16

Art. 128

Scartamento: EN 558-1 serie 48, DIN 3202 F6.

Flange UNI EN 1092-2 PN 10 - 16
Installazione: orizzontale / verticale con direzione del flusso dal basso verso l'alto.
CAMPI DI APPLICAZIONE • Impianti di distribuzione ed idrici • Acque potabili • Impianti anti-incendio • Stazioni di pompaggio • Fognatura

Verniciatura: epossidica idonea alla normativa per l'utilizzo su acque destinate al consumo umano D.M. 174/2004

Le valvole di ritegno a battente con disco rivestito in gomma sono valvole di ultima generazione, messe a punto nella loro realizzazione in un'ottica di miglioramento delle performance e delle caratteristiche tecniche. Sono valvole costruite in ghisa sferoidale, con il battente rivestito in gomma NBR. Queste valvole di ritegno permettono il passaggio totale del flusso riducendo le perdite di carico (rispetto alla classica valvola con disco di ghisa). Il battente in gomma non necessita manutenzione ed elimina il rumore in chiusura. La verniciatura epossidica interna ed esterna rende queste valvole adatte per acque potabili.

Materiali

corpo	ghisa sferoidale GGG40, EN-GJS-400-15
cappello	ghisa sferoidale GGG40, EN-GJS-400-15
battente	ghisa sferoidale GGG40, EN-GJS-400-15 rivestito NBR
sede corpo	ghisa sferoidale GGG40, EN-GJS-400-15
guarnizione	NBR
verniciatura	epossidica 250 mcr

Dimensioni

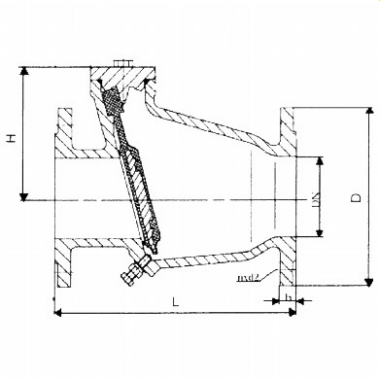

DN	L mm.	H mm.	D mm.	Peso kg.
50	200	118	165	11
65	240	135	185	15.5
80	260	160	200	18.5
100	300	182	220	27
125	350	205	250	41
150	400	235	285	55
200	500	275	340	90.5
250	600	320	395	131
300	700	365	445	183
350	800	400	505	190
400	900	430	565	400

Pressione

DN	Pressione nominale	Pressione di prova MPa		Massima pressione MPa
mm	BAR	corpo	sedi	80°C
50-400	16	2,4	1,76	1,6
200-400	10	1,5	1,1	1,0

Valvotubi ind. S.r.l. ®
Via M.Monti 30/b
48123 Ravenna, Italy

ph +39 0544 452279
fax +39 0544 451148

info@valvotubi.it
www.valvotubi.it