Valvole a globo di acciaio flangiate ANSI 150

Art. 1601

Design e costruzione: API 600, API 6D
Scartamento: ASME / ANSI B16.10
Connessioni e dimensioni: ASME / ANSI B16.5, ASME / ANSI B 16.25
Flange: RF ANSI #150
Pressioni e temperature: ASME / ANSI B16.34
Prove e collaudo: API 598

- Fig. 1601A: corpo inox CF8M / trim 316

- Fig. 1601H: trim n.8 (sedi corpo stellitate)

Le valvole a globo di acciaio sono prodotte secondo gli standard API, ANSI, ASME, per applicazioni industriali. Le valvole a globo in acciaio hanno: vite esterna, cappello bullonato, cuneo contro tenuto sullo stelo saliente. I materiali standard di produzione sono acciaio fuso A216WCB/F6, sono disponibili altre versioni di materiali e di trim, da produrre su richiesta. Le valvole a globo in acciaio flangiate ANSI si comandano in esecuzione standard con volantino, a richiesta con riduttore manuale.

Materiali

corpo - cappello	acciaio fuso A216WCB, GP240GH+N
asta	A182 F6
sede corpo	A182 F6
sede disco	A182 F6
baderna	grafite
guarnizione	grafite
verniciatura	alto polietilene clorurato HCPE

Dimensioni

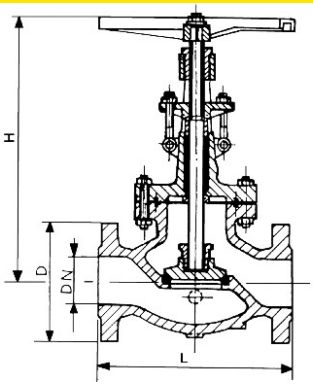

DN	L mm.	H mm.	D mm.	Peso kg.
2"	203	250	152	23
3"	241	350	190	39
4"	292	410	229	53
6"	406	550	279	84
8"	495	640	343	144
10"	622	720	406	219
12"	699	800	483	410
14"	787	1050	533	450
16"	914	1150	597	636

Pressione

Pressione di prova				Test pneumatico	
corpo		sedi			
bars	psig	bars	psig	bars	psig
30	435	23	335	5,6	80

Valvotubi ind. S.r.l. ®
Via M.Monti 30/b
48123 Ravenna, Italy

ph +39 0544 452279
fax +39 0544 451148

info@valvotubi.it
www.valvotubi.it