Valvole saracinesche a ghigliottina PN 10

Art. 1903

Foratura: EN 1092-2 PN 10
Design: EN 1171 Scartamento: EN 558-1, serie 20
Installazione: orizzontale / verticale
CAMPI DI APPLICAZIONE • Impianti di distribuzione ed idrici • Impianti di trattamento delle acque • Industria • Industria cartaria
• Sostanze dense
- Fig. 1906 con comando pneumatico
- Fig. 1908 con attuatore elettrico

Verniciatura epossidica idonea all'utilizzo su acque potabili.

Le valvole a ghigliottina sono costruite con corpo in ghisa e lama in acciaio inox AISI 304. Con design concentrico di tipo wafer, queste saracinesche a ghigliottina possono essere installate in qualsiasi posizione, ma seguono il flusso in maniera monodirezionale. Le saracinesche a ghigliottina garantiscono un passaggio totale e l'assenza di perdite di carico e sono idonee anche per sostanze dense e con particelle. In esecuzione standard con volantino, possono essere manovrate a richiesta con operatore pneumatico o attuatore elettrico.

Materiali

corpo	ghisa grigia GG25, EN-GJL-250
lama	acciaio inox AISI 304
volantino	ghisa grigia GG25, EN-GJL-250
asta	acciaio inox AISI 304
tubo di protezione	acciaio
verniciatura	epossidica

Dimensioni

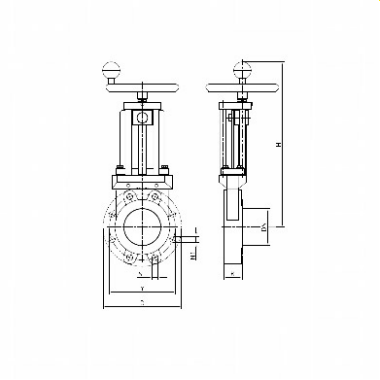

DN	K mm.	Y mm.	H mm.	D mm.	Peso kg.
50	45	125	370	165	8
65	45	145	405	185	10
80	45	160	435	200	11
100	50	180	445	220	12
125	50	210	480	250	17
150	55	240	535	285	21
200	60	295	660	340	38
250	60	350	765	395	52
300	60	400	880	445	63
350	70	460	970	505	115
400	90	515	1085	565	145
450	110	565	1180	615	186
500	110	620	1300	670	221
600	110	725	1500	780	300
700	110	840	1700	895	400
800	115	950	1900	1015	600
900	130	1050	2500	1115	650
1000	130	1160	2700	1230	820

Pressione

DN	Pressione Max. di esercizio	Temperatura
50-150	< 10 Bar	< 100°C
200	< 8 Bar	< 100°C
250	< 6 Bar	< 100°C
300	< 5 Bar	< 100°C
350	< 4 Bar	< 100°C
400	< 3 Bar	< 100°C
450	< 2,5 Bar	< 100°C
500	< 2 Bar	< 100°C
600	< 1,5 Bar	< 100°C
700-1000	< 1 Bar	< 100°C

Valvotubi ind. S.r.l. ®
Via M.Monti 30/b
48123 Ravenna, Italy

ph +39 0544 452279
fax +39 0544 451148

info@valvotubi.it
www.valvotubi.it