Valvole di ritegno a battente in acciaio PN 40

Art. 194

Flange: UNI EN 1092-1 PN 40
Scartamento: EN 558-1 serie 1, DIN 3202 F1
Installazione: orizzontale / verticale con direzione del flusso dal basso verso l'alto.
CAMPI DI APPLICAZIONE • Impianti di distribuzione ed idrici • Stazioni di pompaggio • Centrali elettriche • Industria • Vapore
• Petrolio e raffinerie

Le valvole di ritegno a battente costruite in acciaio hanno gli anelli di tenuta in acciaio inox. Queste valvole vengono impiegate su acqua, vapore, gas, petrolio o per temperature che non consentano l'uso della ghisa.

Materiali

corpo	acciaio GS-C25, GP-240-GH
cappello	acciaio GS-C25, GP-240-GH
battente	acciaio GS-C25, GP-240-GH
sede corpo e battente	acciaio inox
guarnizione	grafite
verniciatura	polivinilica o epossidica

Dimensioni

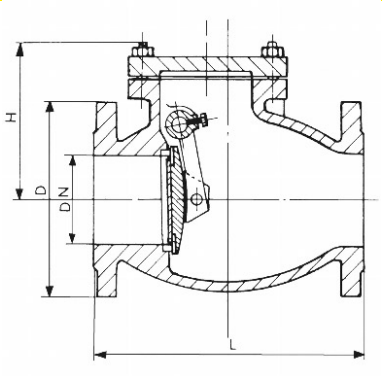

DN	L mm.	H mm.	D mm.	Peso kg.
50	230	102	160	15
65	290	160	180	21.5
80	310	165	195	38
100	350	175	230	41
125	400	185	270	58
150	480	245	300	80
200	600	355	375	119
250	730	395	450	212
300	850	470	515	299.5
350	980	520	580	520
400	1100	600	660	570
500	1250	670	755	1025
600	1450	760	890	1650

Pressione

DN	Pressione nominale	Pressione di prova MPa		Massima pressione MPa	
mm	BAR	corpo	sedi	150°C	400°C
50-600	40	6,0	4,4	3,42	2,31

Valvotubi ind. S.r.l. ®
Via M.Monti 30/b
48123 Ravenna, Italy

ph +39 0544 452279
fax +39 0544 451148

info@valvotubi.it
www.valvotubi.it