Valvole a sfera a passaggio totale split body flangiate ANSI 150

Art. 20008

Temperatura massima: 120°C
Design e costruzione: API 608, API 6D
Scartamento: ASME / ANSI B16.10
Connessioni e dimensioni: ASME / ANSI B16.5, Flange RF ANSI #150
Pressioni e temperature: ASME / ANSI B 16.34
Prove e collaudo: API 598
Fire safe test: API 607 / API spec. 6FA & BS 6755 part 2

- Fig. 20008A: corpo inox CF8M, sfera inox 316

Le valvole a sfera a galleggiante sono valvole di intercettazione, prodotte secondo gli standard API, ANSI, ASME, per applicazioni industriali, costruite in due pezzi, a passaggio totale e con connessione a flange RF. Le valvole a sfera a galleggiante con le sedi in PTFE garantiscono una tenuta perfetta, in conformità con gli standard produttivi API. Il corpo è in acciaio fuso o forgiato in base al diametro richiesto. In produzione anche il modello a passaggio ridotto, su richiesta. Le valvole a sfera si manovrano con leva rotante di 90°.

Materiali

corpo	acciaio A216WCB, GP240GH+N
sfera	A 182 F 304
sedi	PTFE
albero	A 182 F6
leva	acciaio
verniciatura	alto polietilene clorurato HCPE

Dimensioni

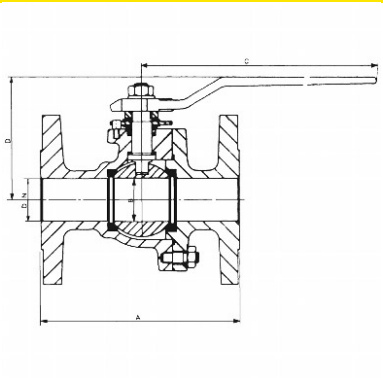

DN	A mm.	D mm.	Peso kg.
15	108	62	2
20	117	68	2.5
25	127	75	4.5
32	140	85	6
40	165	95	7.5
50	178	110	9.5
65	190	130	14
80	203	155	19
100	229	180	30
125	356	250	58
150	394	275	88
200	457	345	150

Pressione

Pressione di prova				Test pneumatico	
corpo		sedi			
bars	psig	bars	psig	bars	psig
30	435	23	335	5,6	80

Valvotubi ind. S.r.l. ®
Via M.Monti 30/b
48123 Ravenna, Italy

ph +39 0544 452279
fax +39 0544 451148

info@valvotubi.it
www.valvotubi.it