Valvole di ritegno a farfalla con leva e contrappeso e pistone idraulico, flangiate PN 16

Art. 5017

Flange: UNI EN 1092-2 PN 16
Scartamento: EN 558-1, serie 14. DIN 3202 F4
Installazione: orizzontale / verticale con direzione del flusso dal basso verso l'alto.
CAMPI DI APPLICAZIONE ° Impianti di distribuzione acque ° Acque potabili ° Impianti di irrigazione ° Bacini idrici ° Dighe ° Stazioni di pompaggio

Verniciatura epossidica idonea all'utilizzo su acque potabili.

Le valvole di ritegno a farfalla con leva e contrappeso e pistone idraulico sono valvole che permettono la regolazione del tempo di chiusura. Queste valvole sono impiegate nelle condotte come valvole di non ritorno, con il flusso consentito in una unica direzione. Le valvole di ritegno a farfalla hanno il disco tilting a doppio eccentrico, il contrappeso agevola la funzione di non ritorno mentre il cilindro idraulico rallenta la chiusura della valvola, riducendo il colpo d'ariete rumoroso. Per i diametri dal DN 900 ed oltre, le valvole sono dotate di un doppio contrappeso ed un doppio cilindro idraulico. La verniciatura epossidica interna ed esterna consente alle valvole di ritegno a farfalla di essere impiegate anche per acque potabili. Le guarnizioni in NBR sono sul disco e possono essere sostituite senza rimuovere le valvole dalla linea.

Materiali

corpo-disco	ghisa sferoidale GGG50, EN-GJS-500
anelli di tenuta disco	NBR + acciaio inox 304
O ring	NBR
leva e contrappeso	acciaio + ghisa
cilindro idraulico	acciaio
perni	acciaio inox X 20 CR 13
verniciatura	epossidica 250 mcr min.

Dimensioni

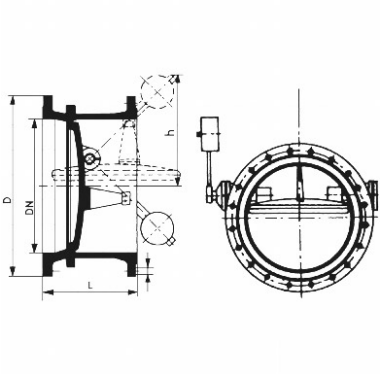

DN	L mm.	D mm.	Peso kg.
200	230	340	71
250	250	405	96
300	270	460	106
350	290	520	146
400	310	580	196.5
450	330	640	210
500	350	715	310
600	390	840	360
700	430	910	520
800	470	1025	650
900	510	1125	910
1000	550	1255	1200
1200	630	1485	2000
1400	710	1685	3210
1600	790	1930	4820
1800	870	2130	7000

Pressione

DN	Pressione nominale	Pressione di prova MPa		Massima pressione MPa
mm	BAR	corpo	sedi	80°C
200-1800	16	2,4	1,76	1,6

Valvotubi ind. S.r.l. ®
Via M.Monti 30/b
48123 Ravenna, Italy

ph +39 0544 452279
fax +39 0544 451148

info@valvotubi.it
www.valvotubi.it