Sfiato automatico a doppio galleggiante con valvola integrata flangiato PN 16, 25

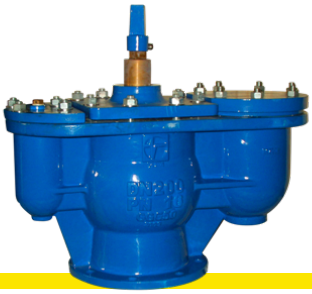

Art. 706-712

Flange: UNI EN 1092-2 PN 16-25
Installazione: nei punti alti delle condotte
CAMPI DI APPLICAZIONE • Acquedotti • Impianti di irrigazione
- Fig. 706: flangiatura PN 16
- Fig 712: flangiatura PN 25

Verniciatura epossidica idonea all'utilizzo su acque potabili.

Lo sfiato automatico a doppio galleggiante con valvola integrata è utilizzato per liberare le tubazioni da problemi rilevanti dall'aria nelle condotte. Lo sfiato automatico a doppio galleggiante con valvola integrata permette di escludere lo sfiato dalla linea per effettuare manutezioni o per sostituire le sfere. La pressione minima di tenuta sulla sede è 0,3 bar.

Lo sfiato automatico a doppio galleggiante svolge tre funzioni:

- Scaricare grosse quantità di aria durante il riempimento della tubazione
- Scaricare piccole quantità di aria durante il normale funzionamento
- Permettere l'introduzione di aria durante lo svuotamento della tubazione

Materiali

corpo	ghisa sferoidale GGG40/50, EN-GJS-400/500
coperchio	ghisa sferoidale GGG40/50, EN-GJS-400/500
sfere galleggianti	ABS / NBR / acciaio inox AISI 304
guarnizioni	EPDM
verniciatura	epossidica

Dimensioni

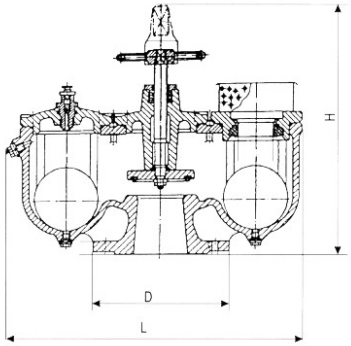

DN	L mm.	H mm.	D mm.	Peso kg.
50	290	415	165	22
65	290	415	185	30
80	290	425	200	30
100	530	480	220	52
150	656	515	285	109
200	790	615	340	196

Pressione

DN	Pressione nominale	Pressione di prova MPa		Massima pressione MPa
mm	BAR	corpo	sedi	40°C
50-200	16	2,4	1,76	1,6
50-200	25	4,0	2,75	2,5

Diametro della tubazione	Diametro dello sfiato
< 200 mm	DN 50
200 mm - 250 mm	DN 80
300 mm - 500 mm	DN 100
600 mm - 900 mm	DN 150
1000 mm - 1200 mm	DN 200
> 1200 mm	DN 250 o 2 x DN 200

Valvotubi ind. S.r.l. ®
Via M.Monti 30/b
48123 Ravenna, Italy

ph +39 0544 452279
fax +39 0544 451148

info@valvotubi.it
www.valvotubi.it